Partie microcontrôleur et broches de programmation

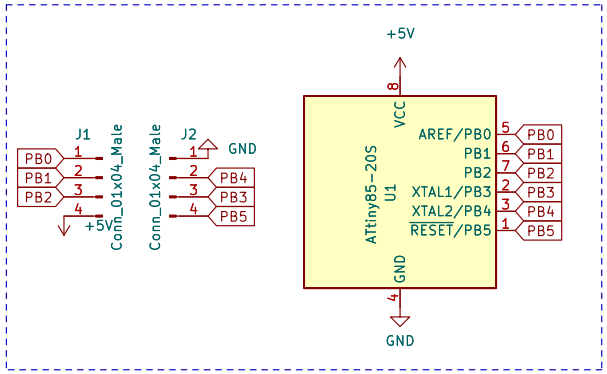

Connecteur USB

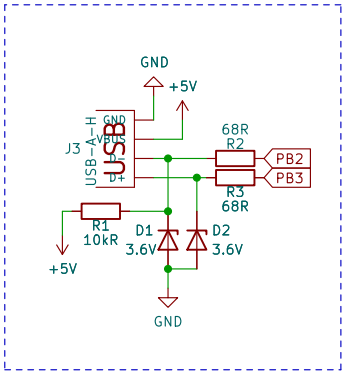

Condensateurs de découplage

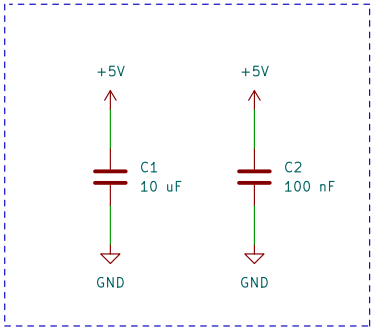

LED témoin de tension

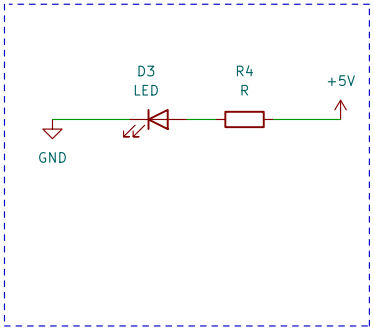

LED(s) contrôlée(s) par microcontrôleur

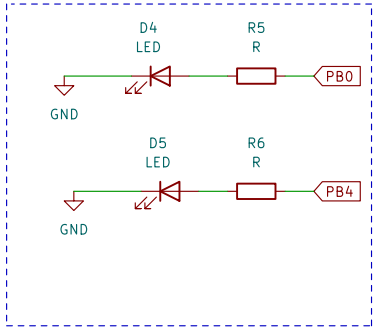

Sheet: /
File: EnsSpePeiP2023.kicad_sch

Title:

Size: A4	Date:	**Rev:**
KiCad E.D.A. kicad 6.0.11+dfsg-1		Id: 1/1